Pompes ATX avec roue Shim

Les pompes à deux ou quatre roues Shim conviennent pour des effluents purs à peu pollués. Domaines d'utilisation: récupération d'eaux pluviales, pompage d'eaux phréatiques et de rivière, jeux d'eau, pisciculture.

Spécifications techniques

- Débit: jusqu'à 18 m^3/h
- Hauteur de refoulement: jusqu'à 27 m
- Alimentation électrique: Triphasée & monophasée 50 Hz
- Puissance: 0.9 kW à 1.4 kW
- Raccords de sortie: horizontaux DN32, G1¼"

Applications

- Eau usée, Station d›épuration, Stations de pompage
- Installations sanitaires: Groupe de surpression, Systèmes de refroidissement, Systèmes de chauffage, Système de congélation
- Technologie industrielle general, Fabrication d'équipements, Station de lavage industriel

APX

SUBMERSIBLE PUMPS

gloor pumpenbau

Hauptsitz
Gloor Pumpenbau AG
Thunstrasse 25
CH-3113 Rubigen
Tel. +41 (0)58 255 43 34
info@gloor-pumpen.ch
www.gloor-pumpen.ch

Filiale Mittelland
Gloor Pumpenbau AG
Industriestrasse 25
CH-5036 Oberentfelden

gloor pompes

Filiale Suisse Romande
Gloor Pumpenbau SA
Rue du Collège 3 | Case postale
CH-1410 Thierrens
Tél. +41 (0)58 255 43 34
info@gloor-pompes.ch
www.gloor-pompes.ch

APX

Pompe con girante bicanale a rasamento

Submersible electropumps with twin channel impeller

Potenze / *Power:*	**0.9÷1.5 kW**
Mandate / *Delivery*	**G 1"1/4 - DN32**

Impieghi
La serie APX trova il suo impiego nel pompaggio di liquidi puliti, leggermente carichi, ovunque sia neccessaria una buona prevalenza. Le pompe sono particolarmente ad essere impiegate, su fontane, giochi d'acqua, agricoltura, itticoltura.

Application
The APX Series is used to pump clear water or light sewage where high pressure is needed. This series is particularly suited to pumping water for fountains, waterparks, agricultural irrigation and farming.

Caratteristiche
Tutti i componenti principali sono realizzati in Ghisa GG20. Una tenuta meccanica a bagno d'olio e una tenuta a labbro ne garantisco il funzionamento.

Characteristic
The main components are fabricated in cast iron GG20 The configuration has a lip seal fitted to the motor side, and a mechanical seal in oil chamber, on the impeller side.

Motori
- Motori asincroni 2 poli con rotore a gabbia di scoiattolo
- Protezione termica incorporata
- Isolamento statore classe F 155°C
- grado protezione IP 68

Motor range
- *Squirrel cage motor in 2 poles version*
- *Thermal protection embedded in the winding*
- *Insulation class F: 155°*
- *Motor protection IP 68*

Raffreddamento
Raffreddamento effettuato dal liquido nel quale la pompa è immersa.

Motor cooling
The cooling of the motor is ensured by the liquid where the pump is submerged

Limiti di impiego
- Temperatura massima del liquido: 40°C con unità completamente sommersa
- Massima profondità di immersione: 20m
- Valori pH ammessi: 6-10
- Caratteristiche idrauliche valide per liquidi di densità <1,1 kg/dm^3
- Tensioni ammesse: 230V/400V ±5%
- Frequenza ammessa: 50Hz ±2%

Limits of use
- *Max. permissible liquid temperature: +40° with pump fully submerged*
- *Maximum depth of immersion: 20 mt.*
- *Permissible pH value: 6-10*
- *Hydraulic features suitable for liquids with density <1,1 kg/dm^3*
- *Allowed voltage: 230V/400V ±5%*
- *Allowed frequency: 50Hz ±2%*

Designazione / *Designation*

APX 32 - 2 / 110 M/T G

- APX — Serie pompa / *Pump series*
- 32 — Bocca di mandata DN / *Delivery DN*
- 2 — Numero poli / *Poles number*
- 110 — Potenza kWP2 - es. 110=1.1kW / *Power kWP2 - ex. 110=1.1kW*
- M/T — Monofase/Trifase / *Monophase/Threephase*
- G — Galleggiante / *Float swich*

Campo di Prestazione / *Performance Overview*

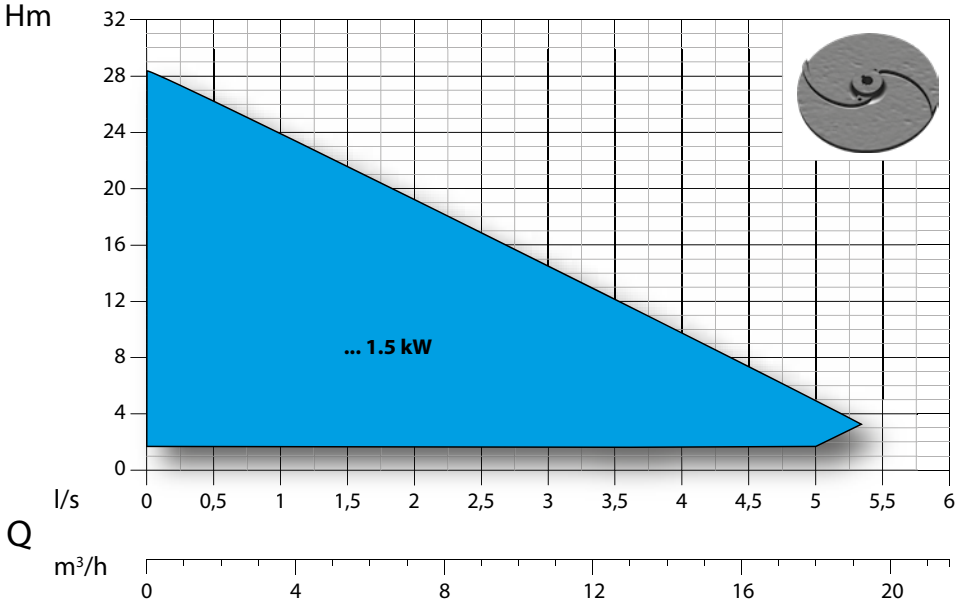

Identificazione Curve

Curves Identification

DN32 G 1"1/4

Normative

Norms

Curve secondo ISO 9906:2012 3B2
According to ISO 9906:2012 3B2

Distinta dei componenti e materiali
List of components and materials

Manico - *Handle*
Nylon caricato - *Hardened nylon*

Coperchio motore - *Motor cover*
Ghisa GG20 - *Cast Iron GG20*

Condensatore - *Capacitor*
-

Cassa motore - *Motor casing*
Ghisa GG20 - *Cast Iron GG20*

Albero motore - *Motor shaft*
Acciaio Inox AISI 420 - *Stainless steel AISI 420*

Motore elettrico - *Electric motor*
-

Rotore - *Rotor*
-

Flangia porta cuscinetto - *Flange bearing support*
Ghisa GG20 - *Cast Iron GG20*

Corredo tenute meccaniche - *Seal kit*
Lato motore: tenuta a labbro - *Motor side: lip seal*
Lato girante: carburo di silicio/ceramica - *Impeller side: silicon carbide/ceramic* (SIC+CE/Viton)

Girante - *Impeller*
Ghisa GG20 - *Cast Iron GG20*

Corpo pompa - *Body pump*
Ghisa GG20 - *Cast iron GG20*

Disco chiusura - *Closing plate*
Ghisa GG20 - *Cast iron GG20*

Cestello Grigliato - *Strainer*
Acciaio inox AISI 304 - *Stainless steel AISI 304*

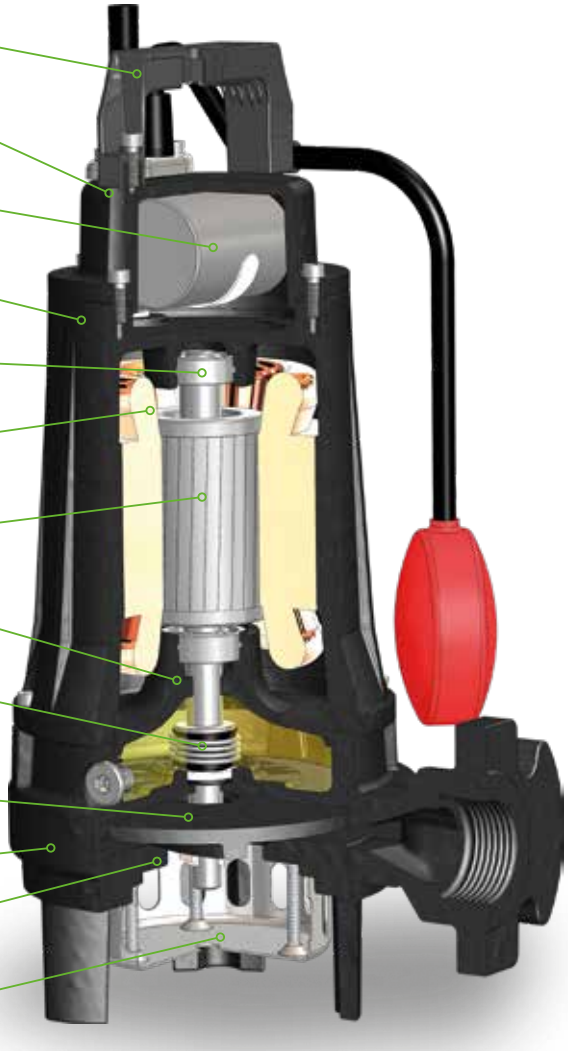

Tecnologie e Soluzioni
Technology and Features

Girante bicanale con cestello grigliato in aspirazione.
Passaggio corpi soldi sino 20x10 mm

Twin channel impeller with strainer.
Free passage up to 20x10 mm

Relé di comando
Per il funzionamento del galleggiante su motori trifase.

Relay
For the correct operation of the float switch on the three-phase version.

Bocche di uscite flangiate DN32 PN6 con filettatura interna G 1"1/4 femmina

Flanged output DN32 PN6 with G 1"1/4 female thread

APX 32-2

Mandata orizzontale DN32 PN6 - G 1"1/4 - RPM 2850 2 poli

Horizontal Outlet DN32 PN6 - G 1"1/4 - RPM 2850 2 poles

Immagine a solo scopo illustrativo
Picture for illustration purposes only

Curva di Prestazione

Performance Curve

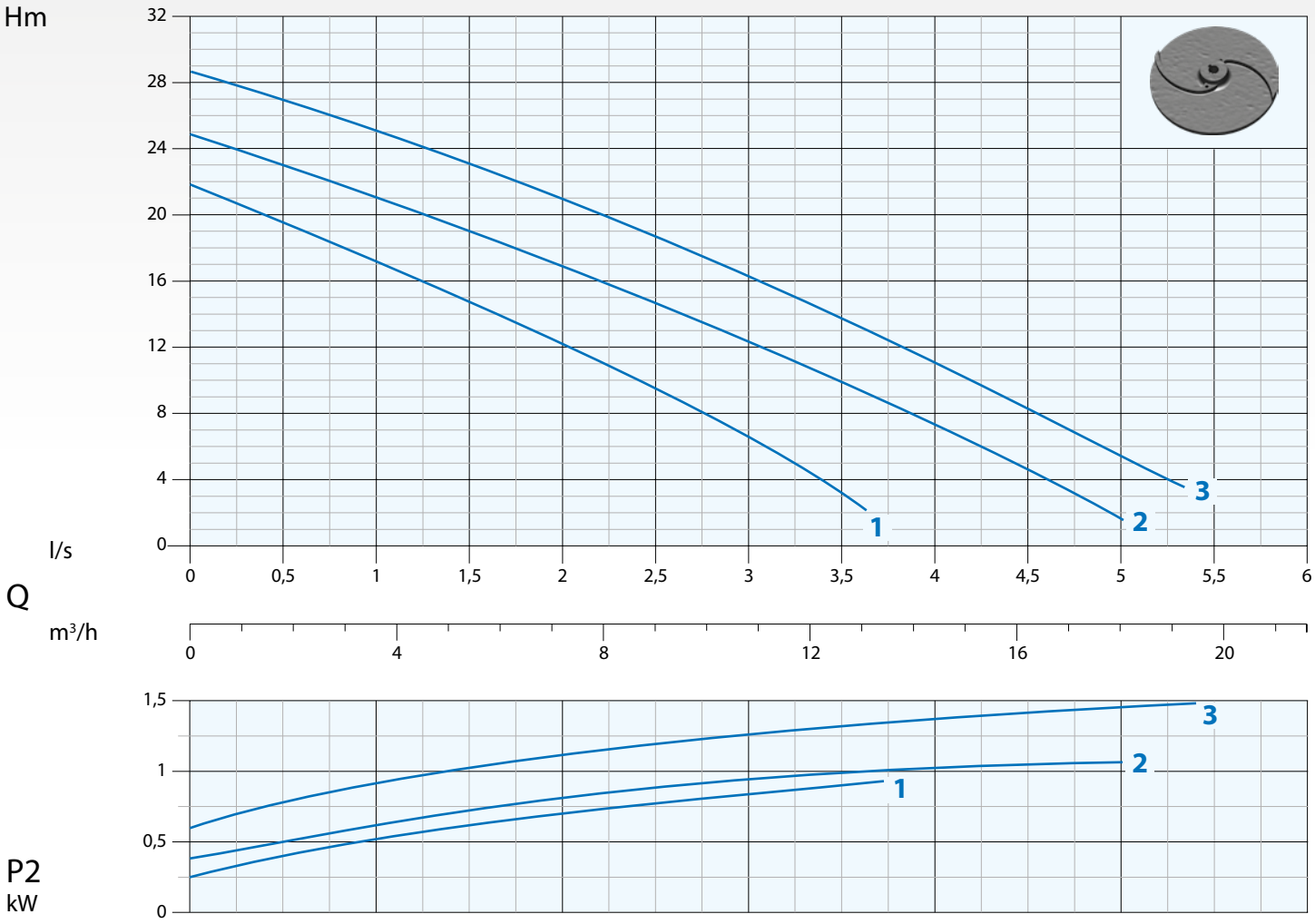

N°	Tipo *Type*	l/s	0,5	1	1,5	2	2,5	3	3,5	4	4,5	5
		l/m	30	60	90	120	150	180	210	240	270	300
		m³/h	1,8	3,6	5,4	7,2	9	10,8	12,6	14,4	16,2	18
1	APX 32-2/090 M/T	mt	19,5	17	15	12	9,5	6,5	3			
2	APX 32-2/110 M/T		23	21	19	17	14,5	12,5	10	7	4,5	2
3	APX 32-2/150 M/T		27	25	23	21	18,5	16	14	11	8	5,5

N°	Tipo *Type*	Mandata *Delivery*	Passaggio *Free Passage*	kW		HP	R.P.M. 1/min	A			Hz
				P1	P2			1 Phase - 230V	µf	3 Phase - 400V	
1	APX 32-2/090 M/T	DN32 PN6 G 1"1/4	20x10 mm	1,2	0,9	1,2	2850	5,4	25	2,4	50
2	APX 32-2/110 M/T			1,5	1,1	1,5		8,5	30	3,2	
3	APX 32-2/150 M/T			2,1	1,5	1,9		9,9	32	3,8	

APX

Sommergenza minima
Minimum submersion

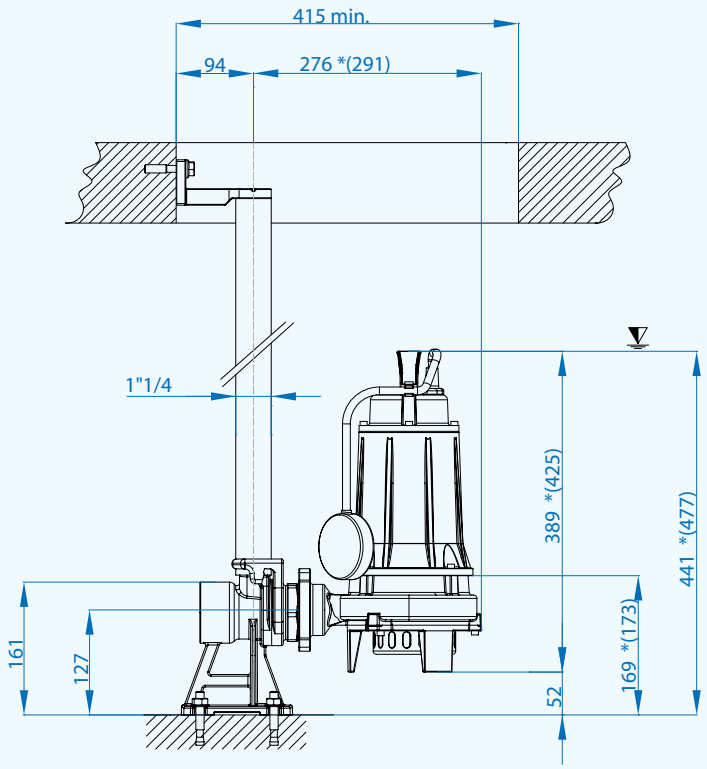

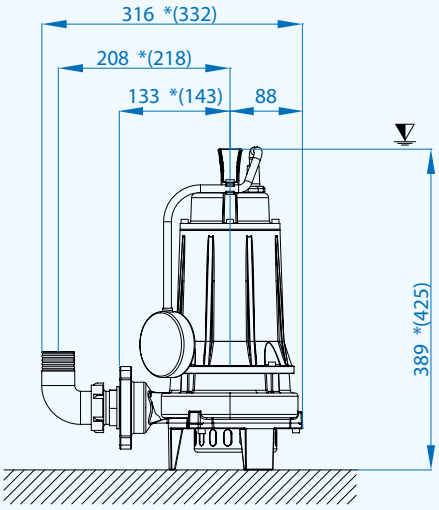

*(APX 32-2/110-150)

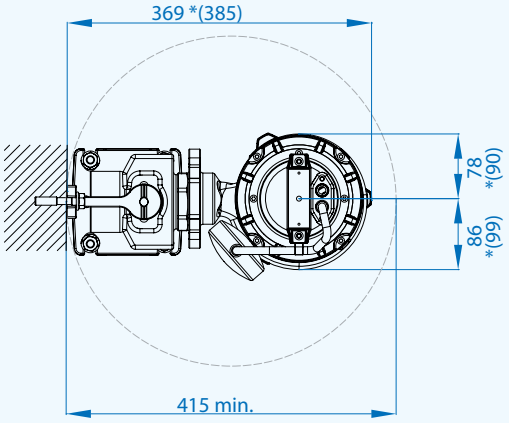

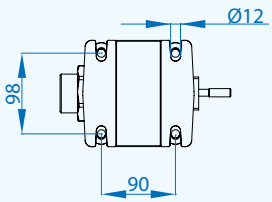

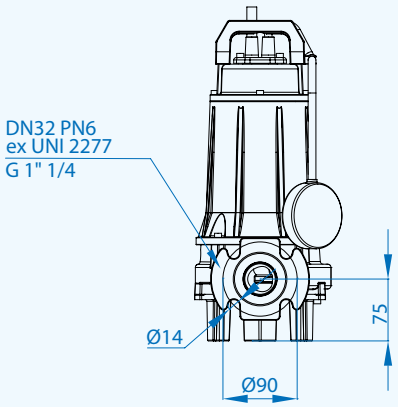

Quote in mm
Dimensions in mm

Cavi / *Cables*

Monofase - *Single phase* 230V
H07RN8F 3x1 Ø9 con Spina Schuko - *Schuko plug*
Lunghezza - *Length* 10 mt

Trifase - *Threephase* 400V
H07RN8F 4x1 Ø10 con terminali liberi - *Free terminals*
Lunghezza - *Length* 10 mt

Accessori - *Optional*

Piede accoppiamento
Tipo: Duty 50 e EASY E1.1 - E 1.2
Automatic coupling foot
Type: Duty 50 and EASY E1.1 - E 1.2

Curva filettata con portagomma 1"1/4
Thread hose connection 1"1/4

Dimensioni imballo / *Packaging dimension*

Tipo - *Type*	X mm	Y mm	Z mm	Kg
APX 32-2/090 M/T	230	450	270	20
APX 32-2/110 M/T				23
APX 32-2/150 M/T				25

Doc_Rev.1
Date_06/02/20

Technische Änderungen vorbehalten.
Subject to technical changes.