Dimensionnement des surpresseurs

Vous trouvez ici toute information utile pour le dimensionnement correct du surpresseur que vous recherchez.

Manière de procéder

Déterminez dans le tableau ci-contre le surpresseur qu'il vous faut en fonction des caractéristiques voulues.
*Le **numéro de référence** et de page vous indiquent les surpresseurs correspondant à ces caractéristiques.*
Diverses grandeurs de réservoir sont normalement à disposition. Le nombre d'en- et de déclenchements diminue avec la grandeur du réservoir.
Les surpresseurs HYDROVAR sont des équipements à régulation électronique. Voir page 18.

1. Débit [l/min]

Quelle quantité par unité de temps [l/min] le surpresseur doit-il pouvoir débiter en régime de pointe? Notre programme comprend des surpresseurs avec un débit d'env. 20 ... 6000 l/min.

2. Pression d'en- / déclenchement [bar]

Quelle pression votre surpresseur doit-il délivrer? Notre programme comprend des surpresseurs avec une pression d'en- / déclenchement d'env. 2 ... 10 bars.

La différence de hauteur et la pression ne sont nécessaires que pour des surpresseurs avec pompe submersible éloignée (bas dans le puits).

3. Différence de hauteur [m]

Quelle est la différence de hauteur entre pompe et réservoir, plus la chute de pression entre pompe et réservoir? Notre programme comprend des surpresseurs pour des différences de hauteur d'env. 10 ... 1500 m.

4. Pression [mWS]

Vous avez dans cette colonne la pression de service en [mWS] de la pompe submersible pour information. Notre programme comprend des surpresseurs d'env. 30 ... 450 mWS.

Caractéristiques techniques surpresseurs

Débit	Diff. de hauteur	Pression	Pression en-/décl.	Réf.	Page
[l/min]	[m]	[mWS]	[bar]		
30–0	28			**1**	23
32–0	27			**2**	23
33–0	32			**3**	25
35–17		35–55	4.0–6.0	**4**	13
36–26	20	65–80	4.0–6.0	**5**	9, 17
36–26	50	90–115	4.0–6.0	**6**	9, 17
40–20	10	40–60	3.0–5.0	**7**	9, 17
40–30	20	60–70	3.0–5.0	**8**	9, 17
40–30	50	115–145	3.0–5.0	**9**	9, 17
40–36	40	80–90	4.0–6.0	**10**	9, 17
42–27		30–45	3.0–5.0	**11**	13
50–36		50–90	3.0–5.0	**12**	9, 17
52–11		20–35	2.0–3.5	**13**	5, 13
55–0	35	35		**14**	23
56–36	10	40–65	4.0–6.0	**15**	9, 17
60–0	40			**17**	21, 23
60–35	50	90–110	4.0–6.0	**18**	9, 17
62–35		40–60	4.0–6.0	**19**	13
66–0	40			**20**	25
66–40		45–60	4.0–6.0	**21**	7
66–40		100	4.0–6.0	**16**	15
67–50	40	85–95	4.0–6.0	**22**	9, 17
70–20		30–45	3.0–4.5	**23**	5, 13
70–50		30–40	3.0–5.0	**24**	5
70–50		35–45	3.0–5.0	**25**	13
75–40	10	50–80	4.0–6.0	**26**	9, 17
75–55	20	50–70	3.0–5.0	**27**	9, 17
75–65	40	65–85	3.0–5.0	**28**	9, 17
80–65	10	45–60	3.0–5.0	**30**	9, 17
80–67	20	60–85	4.0–6.0	**31**	9, 17
85–75	50	70–90	3.0–5.0	**32**	10, 17
100–0	40			**33**	23
100–54		40–60	4.0–6.0	**34**	13
100–65	40	80–100	4.0–6.0	**35**	10, 17
100–65	50	80–100	3.0–5.0	**36**	10, 17
110–50	20	50–70	3.0–5.0	**38**	10, 17
110–55	10	50–70	4.0–6.0	**39**	10, 17
110–80	40	70–95	3.0–5.0	**40**	10, 17
115–0	40			**41**	25
115–90	50	95–120	4.0–6.0	**42**	10
115–100		30–40	3.0–5.0	**43**	13
116–80		25–50	3.0–5.0	**44**	5
120–0	40			**45**	21
120–90	10	40–60	3.0–5.0	**46**	10, 17
120–100	20	60–80	4.0–6.0	**47**	10, 17
125–66		40–60	4.0–6.0	**48**	7
125–66		100	4.0–6.0	**29**	15
200–150		45–60	4.0–6.0	**49**	13
210–0	40			**50**	21
216–133		40–60	4.0–6.0	**51**	7
233–125		30–50	3.0–5.0	**52**	13
233–192		40–50	3.0–5.0	**53**	13

GENYO

Systèmes de contrôle et de protection

Légende:

① Purger périodiquement le sac à boues

② Poser la conduite d'aspiration en pente continue (sans appuis intermédiaires). La hauteur d'aspiration possible dépend de:
- la différence de hauteur entre réservoir et pompe, de l'altitude,
- la chute de pression dans la conduite, de la pression de maintien de la pompe (NPSH);
- la somme des influences ne doit pas dépasser 8 mWS.

③ La pression d'entrée ou d'arrêt sur la pompe ne doit jamais dépasser 6 bars. (Équipements pour une pression supérieure sur demande)

④ Alimentation de secours avec des conditions de pression suffisantes.

Fonctionnement en aspiration

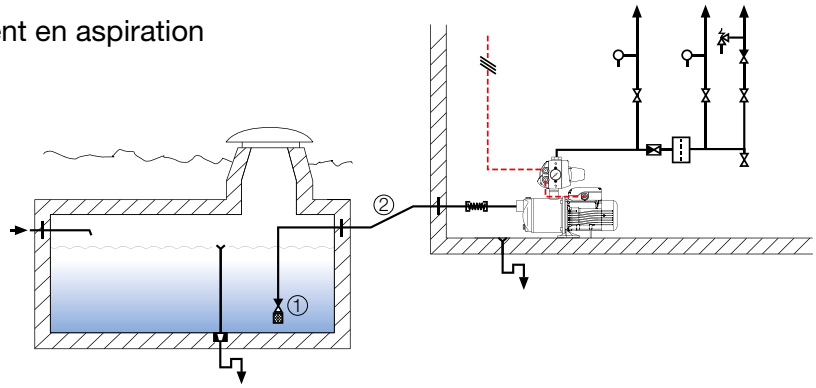

Fonctionnement en charge

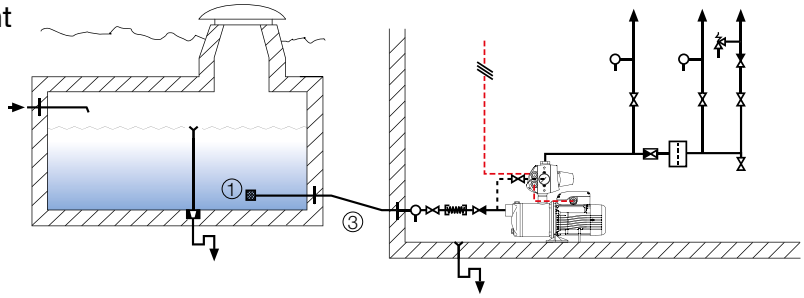

Avec cuve d'alimentation

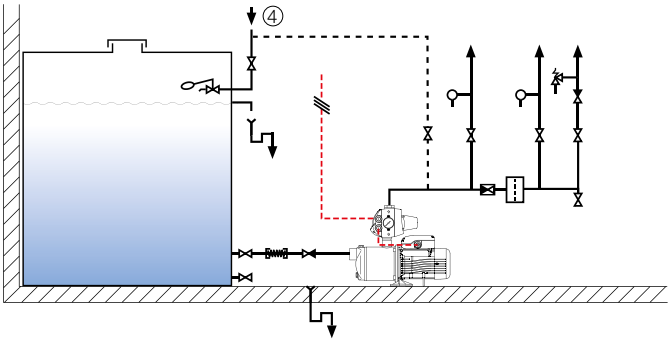

Forage vers la nappe

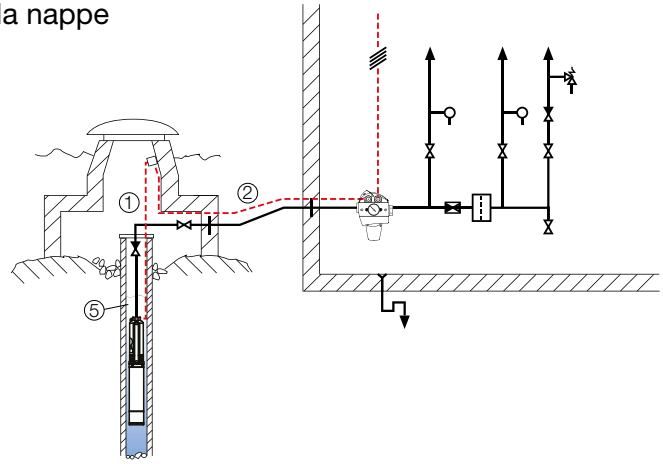

GENYO 8A

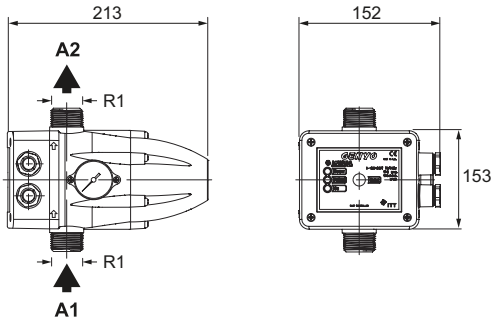

GENYO 16A

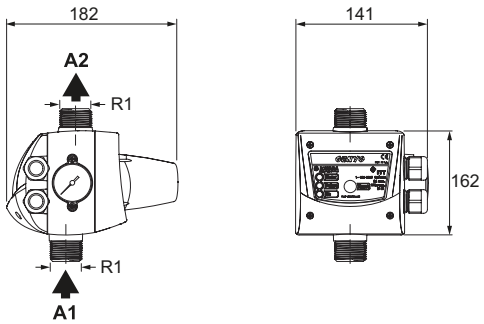

GENYO est un nouveau dispositif électronique compacte pression/débit pour le contrôle et la protection des électropompes monophasées. GENYO est commandé par un circuit électronique et se compose d'un système de membrane et d'un ressort antagoniste complété par des capteurs de débit et de pression. GENYO permet de contrôler de façon automatique le démarrage et l'arrêt de l'électropompe selon la demande d'eau effective, évitant les variations de pression à l'utilisation. GENYO intègre en un seul dispositif de nombreux accessoires d'installation. Deux versions sont disponibles : 8A avec trois pressions de démarrage fixes (GENYO 8A), et 16A avec démarrage automatique (GENYO 16A).

Explication des symboles

Clapet de retenue (Fonction anti-retour)	Filtre à tamis (vanne d'aspiration)	Vanne d'arrêt	Indicateur de pression (manomètre)	Appareil de ventilation (réservoir d'air/ ventilation automatique)	Vanne d'aération
Vanne à flotteur	Tuyau métallique souple	Transmetteur de pression	Moteur	Vanne de sécurité	Filtre (tamis)
Entonnoir	Vanne d'écoulement	Réducteur de pression	Douille d'étanchéité	Vanne de vidange	Alimentation él. 1 x 230V 50 Hz depuis le tableau principal Fusibles sur le tableau principal

Accessoires pour surpresseurs GLOOR

Légende:

① Déverrouiller la pompe
② Pompe verrouillée
③ interrupteur à flotteur avec câble (en bas = pompe verrouillée)
④ Collier de serrage
⑤ Poids

Réservoirs à pression d'air

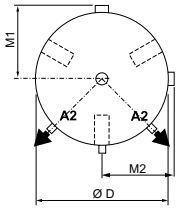

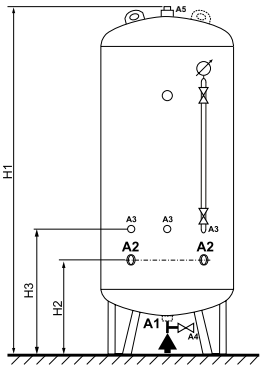

Réservoir de pression à membrane (acier zingué à chaud, pression de service max. 6.0 bar)

Réservoirs à pression d'air													
			Dimensions [mm]						["]				
Type	**Code**	**Réservoir [l]**	**Ø D**	**H1**	**H2**	**H3**	**M1**	**M2**	**A1**	**A2**	**A3**	**A4**	**A5**
100W	G3052171990001	100	400	1075	350	495	240	240	1¼	1	½	½	1¼
200W	G3052171990002	200	450	1440	355	660	280	280	1¼	1	½	½	1¼
300W	G3052171990003	300	550	1550	435	725	315	315	1¼	1¼	½	½	1¼
500W	G3052171990004	500	650	1845	455	856	365	365	1¼	1½	½	½	1¼

Réservoirs à pression d'air (acier inox 1.4301, pression de service max. 6.0 bar)

Réservoirs à pression d'air													
			Dimensions [mm]						["]				
Type	**Code**	**Réservoir [l]**	**Ø D**	**H1**	**H2**	**H3**	**M1**	**M2**	**A1**	**A2**	**A3**	**A4**	**A5**
100W	G3051052010001	100	400	1091	372	522	240	240	1¼	1	½	½	1¼
200W	G3051052010002	200	450	1479	365	665	280	280	1¼	1	½	½	1¼
300W	G3051052010003	300	550	1574	445	745	315	315	1¼	1¼	½	½	1¼
500W	G3051052010004	500	650	1867	462	862	365	365	1¼	1½	½	½	1¼

Changements techniques et de dimensions réservés. Autres grandeurs sur demande.

Réservoirs à membrane

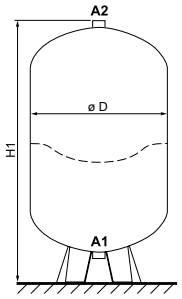

Réservoirs à membrane (acier zingué à chaud, pression de service max. 10.0 bar)

Réservoirs à membrane						
			Dimensions [mm]		["]	
Type	**Code**	**Réservoir [l]**	**H1**	**D**	**A1**	**A2**
60M	GA072L35	60	750	400	1	¾
100M	GA072L38	100	805	500	1	¾
150M	GA072L43	150	1030	500	1¼	¾
200M	GA072L47	200	1065	600	1¼	¾
300M	GA072L51	300	1270	650	1¼	¾
500M	GA072L55	500	1420	775	1¼	¾

Changements techniques et de dimensions réservés. Autres grandeurs sur demande.
Précisions: Lors d'un stockage prolongé ou d'une mise en/hors service, la pression de précharge est à réduire à 1.5 bar. Le raccordement A2 est fermé de manière étanche avec une coiffe / un manchon. Les documents joints à la livraison sont à observer et à conserver.

Surveillance de niveau d'eau

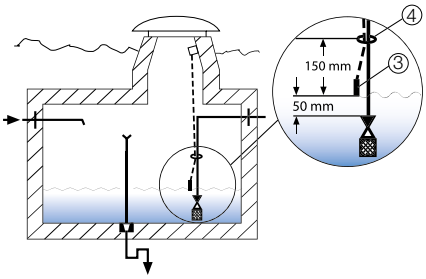

Surveillance de niveau d'eau (fixation avec collier de serrage) Type WSU/WR, code 80070

Composée de:

- 1 câble de commande
- 1 interrupteur à flotteur avec 5 m de câble
- 3 brides pour câble

Surveillance de niveau d'eau

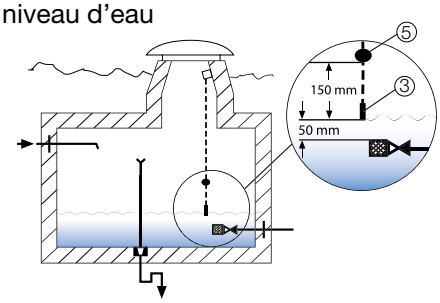

Surveillance de niveau d'eau (câble libre avec poids) Type WSU/WR + H, code 80071

Composée de:

- 1 extension de commande
- 1 interrupteur à flotteur avec 5 m de câble + poids
- 1 support de détecteur de niveau , inox
- 3 brides pour câble

Surveillance de niveau d'eau

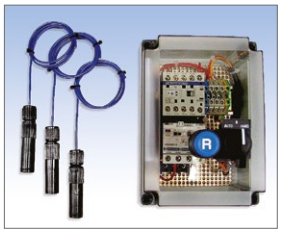

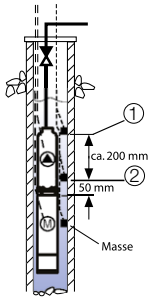

Surveillance de niveau d'eau (avec 3 sondes) Type WSU/S, code 80072

Composée de:

- 1 extension de commande
- 3 sondes électroniques munies de 10 m de câble (ou longueur selon besoins)
- 5 brides pour câble (ou selon besoins)

Surveillance de pression minimale

Surveillance de pression minimale MDÜ-2
Code 80098-1 & 80098-2

Là où l'installation d'une surveillance de niveau d'eau avec détecteur de niveau ou sondes électroniques n'est pas possible ou très coûteuse pour des raisons constructives, la sécurité de marche à vide peut être assurée par une pression minimale. Si la pression baisse d'env. 1.5–2.5 bar sous la pression d'enclenchement, la pompe est verrouillée par un second pressostat. La commande peut être remise en mode «AUTO» après un dépannage manuel.

Cuves d'alimentation

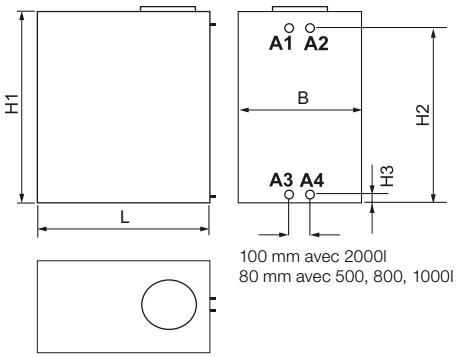

Cuve d'alimentation pour l'eau potable

Cuve d'alimentation pour l'eau potable											
			Dimensions [mm]					["]			
Type	**Code**	**Réservoir** [l]	**L**	**B**	**H1**	**H2**	**H3**	**A1**	**A2**	**A3**	**A4**
VB500 o. S.	43600	500	840	700	1060	835	60	1	1	1	1
VB500 m. S ¾	43601	500	840	700	1060	835	60	¾	1	1	1
VB500 m. S1"	43602	500	840	700	1060	835	60	1	1	1	1
VB800 o. S.	43603	800	1290	670	1320	1075	60	1	1	1	1
VB800 m. S ¾	43604	800	1290	670	1320	1075	60	¾	1	1	1
VB800 m. S1"	43605	800	1290	670	1320	1075	60	1	1	1	1
VB1000 o. S.	43606	1000	1400	670	1420	1165	70	1	1	1	1
VB1000 m. S ¾	43607	1000	1400	670	1420	1165	70	¾	1	1	1
VB1000 m. S1"	43608	1000	1400	670	1420	1165	70	1	1	1	1
VB2000 o. S.	43609	2000	2050	695	1900	1660	90	1½	¾	1½	¾
VB2000 m. S ¾	43610	2000	2050	695	1900	1660	90	1½	¾	1½	^1
VB2000 m. S1"	43611	2000	2050	695	1900	1660	90	1½	1	1½	1

Cuve d'alimentation pour l'eau potable en plastique PE. Pour la pose sur surface plane.
Des réservoirs spéciaux sont disponibles sur demande.

Légende
o. S.: sans vanne flotteur
m. S ¾: avec vanne flotteur G ¾"
m. S1": avec vanne flotteur G 1"

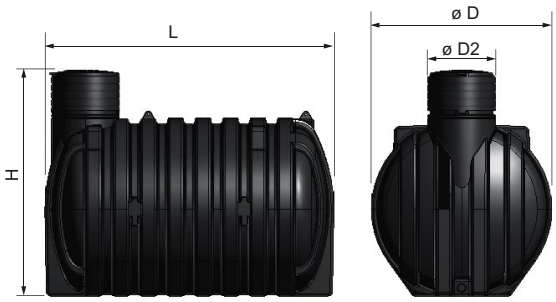

Réservoir d'alimentation à enterrer

Réservoir d'alimentation à enterrer						
			Dimensions [mm]			
Type	**Code**	**Réservoir** [l]	**Ø D**	**Ø D2**	**H**	**L**
CU-3000	EG1720551	3000	1585	500	1850	1920
CU-5000	EG1720557	5000	1850	500	2150	2380
CU-10000	EG1720563	10000	2130	700	2140	3410

Réservoir d'alimentation à enterrer. Des réservoirs spéciaux sont disponibles sur demande.

Gloor Pumpenbau AG

Nous nous occupons professionnellement depuis des décennies de pompes à eau et de surpresseurs. Nous fabriquons des installations complètes pour les domaines les plus divers à partir de groupes et de composants de fabricants renommés.

Nos surpresseurs s'utilisent lorsque la pression du réseau de distribution d'eau est nulle, insuffisante ou trop faible. Selon le cas, nous les adaptons au genre d'eau: potable, souterraine, de pluie, industrielle ou traitée.

Les surpresseurs Gloor sont conçus pour une grande durée d'utilisation sans perturbations et sont pratiquement exemptes d'entretien.

La large gamme de produits et des niveaux de performance différents permet de trouver des solutions rentables et optimales pour toutes les variantes d'objet.

Nous disposons aussi d'un vaste programme d'accessoires adaptés aux produits, p. ex. des commandes de pompe, des commandes à surveillance, une robinetterie adéquate, des cuves d'alimentation, des réservoirs à enterrer, etc.

Le SAV Gloor est constamment à votre service en cas de dérangement ou pour des travaux de maintenance.

Siège

Gloor Pumpenbau AG
Thunstrasse 25
CH-3113 Rubigen
Téléphone +41 (0) 31 721 52 24
Téléfax +41 (0) 31 721 54 34
info@gloor-pumpen.ch
www.gloor-pumpen.ch

Filiale Suisse Centrale

Gloor Pumpenbau AG
Industriestrasse 25
CH-5036 Oberentfelden
Tél. +41 (0)62 552 02 08
info@gloor-pumpen.ch
www.gloor-pumpen.ch

Filiale Suisse Romande

Gloor Pumpenbau SA
Rue du Collège 3
Case postale
CH-1410 Thierrens
Tél. +41 (0)21 905 10 80
info@gloor-pompes.ch
www.gloor-pompes.ch

gloor pompes

Edition: 12.23 / Modifications techniques réservées / Conception et graphisme: Blue Beret Werbeagentur, Thun